生産中止図面
２０２４／０４

<特殊仕様>
1.ロータンク側の給水を再生水仕様としたもの。
※2系統給水方式

＊定格：AC100V-319W 50/60Hz
・最低必要水圧0.05MPa(流動時)
0.05MPa以下の場合、ウォシュレットの水勢が弱くなります。
・最高水圧は0.75MPaです。
＊給排水位置が適切でないと、止水栓が製品に干渉することがあります。
＊便器排水芯が500~540mmの場合は、便器を前に出して施工可能。
＊製品背面に電源を設けないでください。
コンセントが製品と干渉し、抜き差しができない場合があります。
＊電源コンセントは水や小水がかからない位置に設置してください。
また、壁給水の真下部に電源コンセントを設置したり、給水用ホースと電源コンセントを接触させないでください。感電・発火の原因になります。
＊本体左右側面は、給水フィルター・脱臭フィルターお手入れ時の取りはずしなどのため、150mm以上の空間を確保してください。
注1：立て配管などがある場合は、立て配管などから150mm以上の空間を確保してください。
＊上記以外の設置条件は、総合カタログ等に記載の使用上の注意をご確認ください。

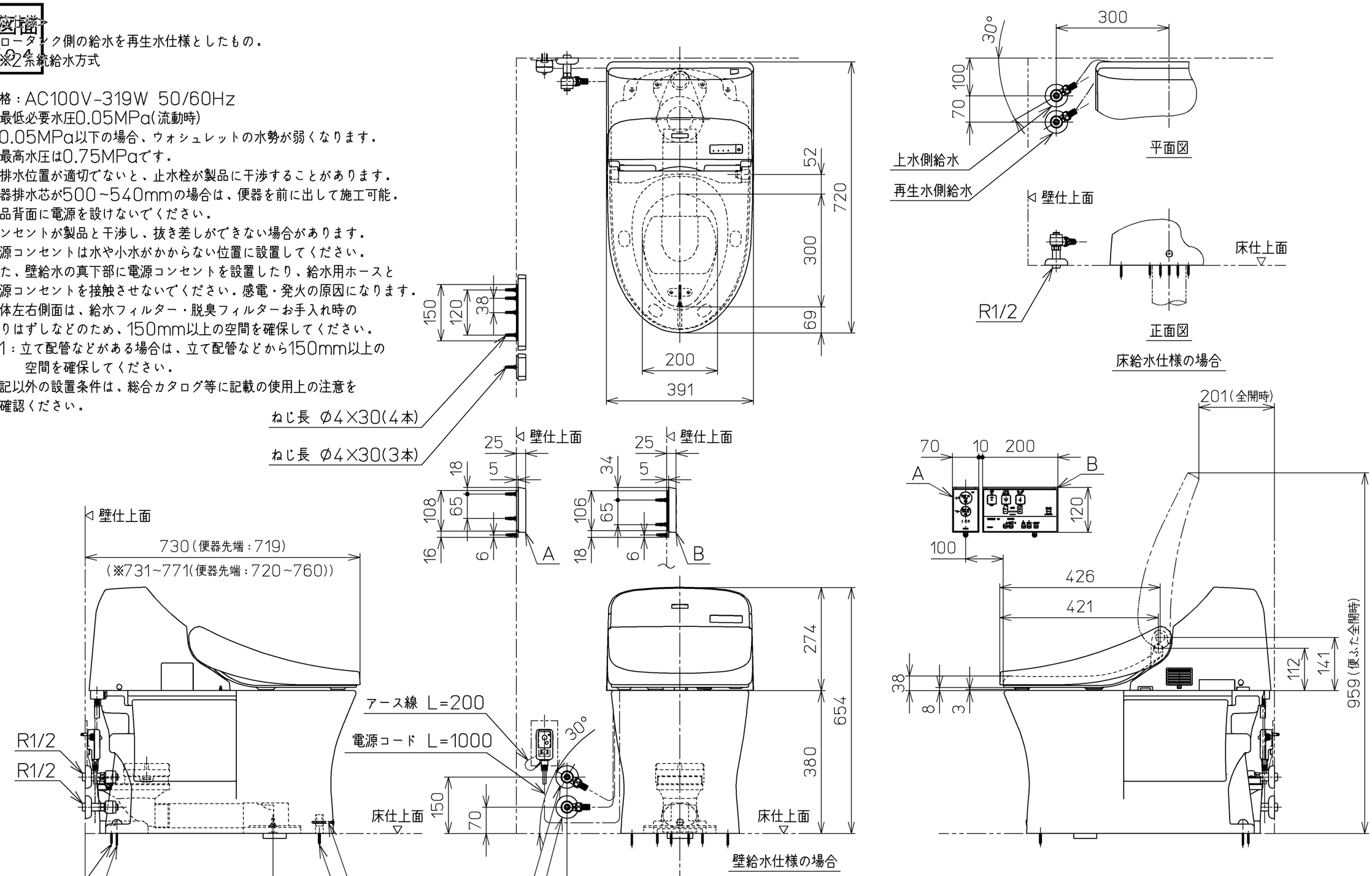

TOTO		単位 mm	名称 ウォシュレット一体形 便器パブリック向け
製図 奥村富	検図 松尾浩 松本涉 高田哲	日付 17-12-15 / 尺度 1：10	品番 CES956MST15
備考 一般地・流動兼用，S排水 リモデルタイプ		機能部：TCF956SV15 / 陶器部：CS873BM	図番 CES956MST15_A0100
A3			ページNo. 1-1 (改)